FT-SFP-ER-622-15-60-D

ОПТИЧЕСКИЙ ПРИЕМОПЕРЕДАЮЩИЙ МОДУЛЬ SFP 622 Мбит/с 60км

ОСНОВНЫЕ ХАРАКТЕРИСТИКИ

- Поддержка скорости передачи данных до 622 Мбит/с
- 1550 нм DFB-лазер и PIN-приемник
- Гарантируемая дальность связи до 60 км по SMF (OB 9/125 стандарта UTU-T G.652)
- Поддержка функции "горячей" замены
- LC коннектор
- Напряжение питания +3.3 В
- Наличие DDM (Digital Diagnostic Monitoring - функция цифрового контроля параметров производительности трансивера)
- Соответствие SFP MSA, SFF-8472
- Рабочие температурные диапазоны:
    1. Стандартный: 0°C...+70°C
    2. Индустриальный: -40°C...+85°C

1. Предельные эксплуатационные параметры

Параметр	Обозн.	Мин.	Тип.	Макс.	Ед. изм.	Прим.
Температура хранения	T_S	-40		85	°C	
Относительная влажность	RH	5		95	%	

2. Рабочие параметры модуля

Параметр	Обозн.	Мин.	Тип.	Макс.	Ед. изм.	Прим.
Диапазон рабочих температур	T_{Case}	0		70	°C	1,3
		-40		85		2,3
Диапазон питающих напряжений	V_{CC}	3,135		3,465	В	4
Потребляемый ток	I_{CC}			300	мА	5
Скорость передачи данных	BR	1,0	622,0		Мбит/с	
Дальность передачи	TD		60		км	6

Примечания:

1. Коммерческий температурный диапазон;
2. Индустриальный температурный диапазон;
3. Границы коммерческого и индустриального диапазонов для оптических модулей выбраны в соответствии со стандартом IEEE 802.3-2018 Table 115-19. Расширенный температурный диапазон не стандартизирован и определяется внутри компании ООО «ФТ»;
4. Границы для установки сигнала «Тревога по величине питающего напряжения» выбраны в соответствии с рекомендацией SFF-8431 Rev 4.1 Addendum TABLE 8 SFP+ MODULE POWER SUPPLY REQUIREMENTS: 3,14...3,46 В;
5. Параметры энергопотребления модуля соответствуют I классу согласно SFP+ Power Requirements (SFF-8431);
6. Указанная дальность передачи достижима для передачи по одномодовому ОВ 9/125 стандарта ITU—T G.652.

3. Оптические параметры модуля

Параметр	Обозн.	Мин.	Тип.	Макс.	Ед. изм.	Прим.
Тракт передачи						
Средняя выходная оптическая мощность	AOP	-3,0		-2,0	дБм	
Центральная длина волны передатчика	λ_C	1530	1550	1570	нм	
Ширина спектральной линии (-20дБ)	σ			3,0	нм	
Коэффициент гашения импульса	ER		10,0		дБ	
Глаз-диаграмма вых.опт.сигнала	Соответствует требованиям IEEE 802.3z					
Тракт приема						
Диапазон принимаемых длин волн	λ_{IN}	1270		1610	нм	
Пороговая чувствительность фотоприемника	P_{SEN}			-28,0	дБм	
Оптическая мощность, ведущая к перегрузке фотоприемника	P_{SAT}	-8,0			дБм	
Пороговая входная мощность по установке флага LOS	P_A	-35,0			дБм	
Пороговая входная мощность по снятию флага LOS	P_{DA}			-29,0	дБм	
Гистерезис установки сигнала LOS	P_H	1,0		4,0	дБ	

4. Электрические параметры модуля

Параметр	Обозн	Мин.	Тип.	Макс.	Ед. изм.	Прим.
Тракт передачи						
Допустимая амплитуда входного ВЧ сигнала	V_{Tx}	200		1200	mVp-p	
Дифференциальное входное сопротивление ВЧ линий	Z_{IN}	90	100	110	Ом	
Напряжение на выводе «TxFault» в случае ошибки передатчика	V_{FaultH}	2,0		V_{CC}+0,3	В	1
Напряжение на выводе «TxFault» в случае безошибочной работы	V_{FaultL}	0,0		0,8	В	1
Напряжение на выводе «TxDisable» в случае отключения передатчика	V_{DisH}	2,0		V_{CC}+0,3	В	1
Напряжение на выводе «TxDisable» в случае включенного передатчика	V_{DisL}	0,0		0,8	В	1
Тракт приема						
Размах выходного ВЧ сигнала	V_{Rx}	400		1200	mVp-p	
Дифференциальное выходное сопротивление ВЧ тракта	Z_{OUT}	90	100	110	Ом	
Напряжение на выводе «Rx_LOS» в случае ошибки на приёме	V_{OH}	2,0		Vcc+0,3	В	1
Напряжение на выводе «Rx_LOS» в случае безошибочной работы	V_{OL}	0,0		0,8	В	1

Примечание:

1. Электрические параметры выводов описываются стандартом SFF-8431 таблица 6.

5. Назначение выводов

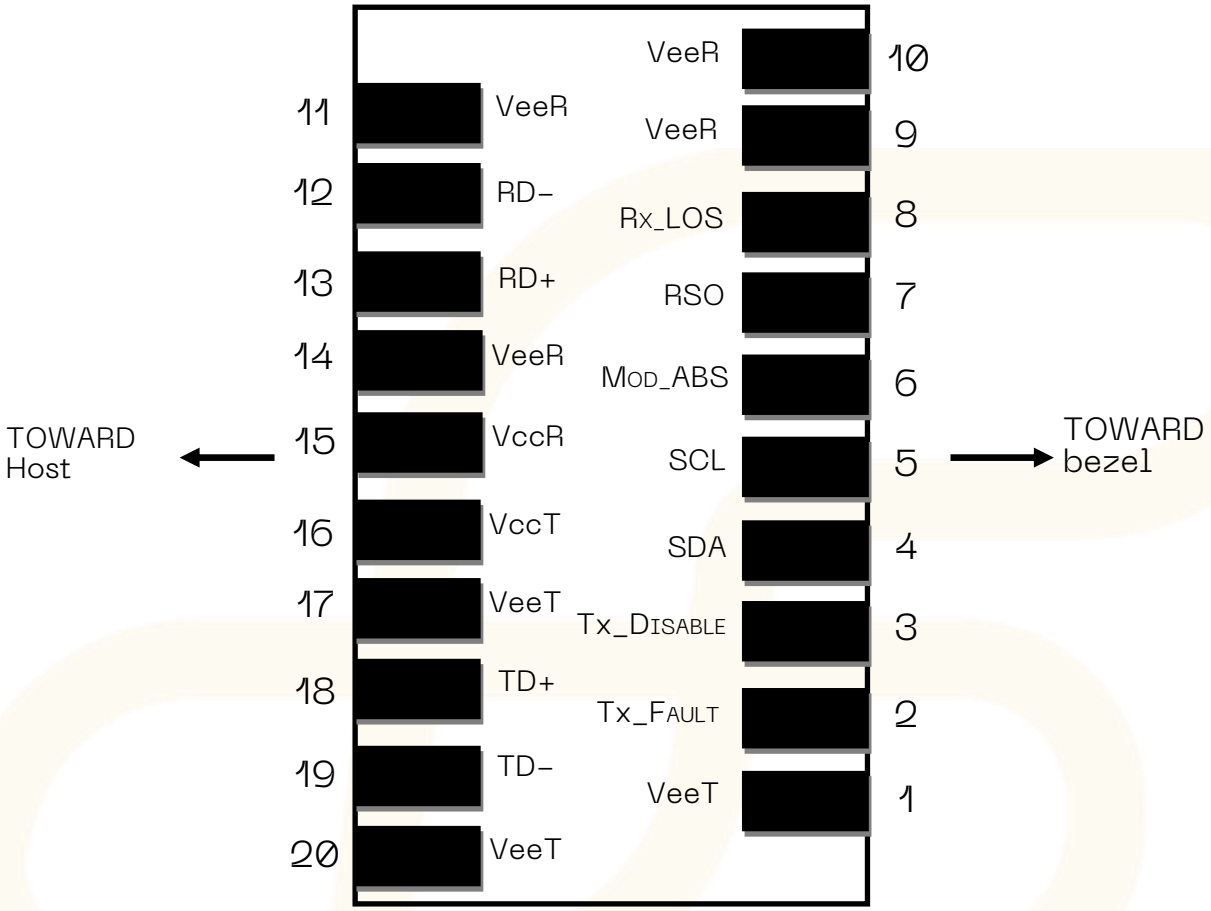

Схема выводных контактов приемопередающего модуля

Вывод	Обозн.	Название/Описание	Прим.
1	VeeT	Вывод цепей заземления тракта передачи	
2	Tx Fault	Сбой/ошибка передатчика	
3	Tx Disable	Вывод управления включением/выключением тракта передачи	1
4	SDA	Шина данных протокола обмена данными с коммутатором: SDA I2C	2
5	SCL	Шина тактирования протокола обмена данными с коммутатором: SCL I2C	2
6	MOD_ABS	Вывод для индикации наличия модуля	3
7	RS0	Вывод управления переключением скорости приема	
8	LOS	Вывод индикации ошибки/ выключение в тракте приема	4
9	RS1	Вывод управления переключением скорости передачи	3
10	VeeR	Вывод цепей заземления тракта приема	3
11	VeeR	Вывод цепей заземления тракта приема	3
12	RD-	Инвертированный сигнальный выход модуля по постоянному току	
13	RD+	Неинвертированный сигнальный выход модуля по постоянному току	
14	VeeR	Вывод цепей заземления тракта приема	3

Вывод	Обозн.	Название/Описание	Прим.
15	VccR	Вывод цепей заземления тракта приема	
16	VccT	Питание передатчика	
17	VeeT	Вывод цепей заземления тракта передачи	3
18	TD+	Неинвертированный сигнальный вход для модуля по постоянному току	
19	TD-	Инверсный сигнальный вход для модуля по постоянному току	
20	VeeT	Вывод цепей заземления тракта передачи	

Примечания:

1. Выключение тракта передачи производится путем установки высокого логического уровня на данном выводе. В модуле подтянут к шине питания резистором 4,7 кОм.
2. Выводы обеспечивают взаимодействие с коммутатором по протоколу I2C.
3. Вывод подключен к шине земли внутри приемопередающего модуля.
4. Индикация указывает на отсутствие сигнала (причиной может быть поврежденные или отключенные кабели, а так же неисправный передатчик на дальнем конце).

6. Функция цифрового контроля параметров текущего состояния приемопередающего модуля (DDM)

SFP модули оснащены функцией цифрового контроля параметров текущего состояния модуля, которая позволяет в режиме реального времени контролировать:

- Температуру корпуса модуля (Temperature);
- Ток смещения на лазере (Tx Bias);
- Оптическую мощность передаваемого сигнала Tx (Tx Power);
- Оптическую мощность принимаемого сигнала Rx (Rx Power);
- Напряжение питания модуля (Vcc).

7. Габаритные размеры (мм)

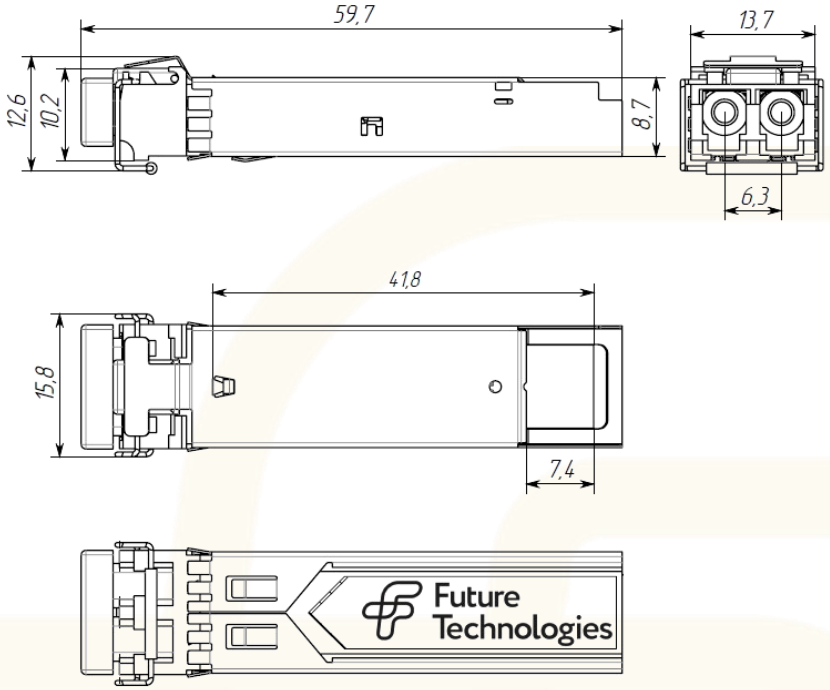

8. Информация к заказу

FT-SFP-ER-622-15-60-D

FT	Future Technologies
SFP	Small Form-factor Pluggable
ER	Обозначение модуля с дальностью передачи данных до 40 км (Extended Reach)
622	Скорость передачи данных (Мбит/с)
15	Поддерживаемая длина волны (1550 нм)
60	Километраж (км)
D	Функция цифрового контроля параметров текущего состояния приемопередающего модуля (DDM)

9. Лист учета изменений

Изм.	№ страницы, раздел	Содержание изменения	Дата
1	Стр.1-5	Изменены названия: в шапке, разделов, табличных формулировок параметров	15.08.2022
2	Стр.6	Добавлен раздел «Информация к заказу»	01.09.2022

КОНТАКТЫ:

Телефон/факс: +7 (383) 308-12-63
E-mail: info@future-tech.ru
Адрес: г. Новосибирск, ул. Добролюбова, 31 к10