# FT-SFP-WDM-1,25-4955X-120-A-D
# FT-SFP-WDM-1,25-5549X-120-B-D

## ОПТИЧЕСКИЙ ПРИЕМОПЕРЕДАЮЩИЙ МОДУЛЬ SFP-WDM 1,25Гбит/с 120км

## ОСНОВНЫЕ ХАРАКТЕРИСТИКИ

- Поддержка "горячей" замены
- Поддержка скоростей до 1,25 Гбит/с
- Для модуля типа A : 1490 нм DFB-лазер и 1550 нм APD-приемник
- Для модуля типа B : 1550 нм DFB-лазер и 1490 нм APD-приемник
- Рабочие температурные диапазоны:
    1. Стандартный: 0 °C...+70°C
    2. Расширенный: -10°C...+80°C
    3. Индустриальный: -40°C...+85°C
- Соответствие стандартам SFP MSA
- Гарантируемая дальность передачи 120 км по SMF (OB 9/125 стандарта ITU-T G.652)
- Наличие DDM (Digital Diagnostic Monitoring - функция цифрового контроля параметров модуля)
- LC/SC коннектор

## 1. Предельные эксплуатационные парамеры

| Параметр | Обозн. | Мин. | Тип. | Макс. | Ед. изм. | Прим. |
|---|---|---|---|---|---|---|
| Температура хранения | $T_{Storage}$ | -40 | | 85 | °C | |
| Относительная влажность | $R_H$ | 5 | | 95 | % | |

## 2. Рабочие параметры модуля

| Параметр | Обозн. | Мин. | Тип. | Макс. | Ед. изм. | Прим. |
|---|---|---|---|---|---|---|
| Диапазон рабочих температур | $T_{Case}$ | 0 | | 70 | °C | 1,4 |
| | | -10 | | 80 | | 2 |
| | | -40 | | 85 | | 3,4 |
| Диапазон питающих напряжений | $V_{CC}$ | 3,135 | | 3,465 | В | 5 |
| Потребляемый ток | $I_{CC}$ | | | 330 | мА | 6 |
| Скорость передачи данных | BR | | 1,25 | | Гбит/с | |
| Дальность передачи | TD | | 120 | | км | 7 |

**Примечания:**

1. Коммерческий температурный диапазон;
2. Расширенный температурный диапазон;
3. Индустриальный температурный диапазон;
4. Границы коммерческого и индустриального диапазонов для оптических модулей выбраны в соответствии со стандартом IEEE 802.3-2018 Table 115-19. Расширенный температурный диапазон не стандартизирован и определяется внутри компании ООО «ФТ»;
5. Границы для установки сигнала «Тревога по величине питающего напряжения» выбраны в соответствии с рекомендацией SFF-8431 Rev 4.1 Addendum TABLE 8 SFP+ MODULE POWER SUPPLY REQUIREMENTS: 3,14...3,46 В;
6. Параметры энергопотребления модуля соответствуют I классу согласно SFP+ Power Requirements (SFF-8431);
7. Указанная дальность передачи достижима для передачи по одномодовому ОВ 9/125 стандарта ITU—T G.652.

## 3. Оптические параметры модуля

| Параметр | Обозн. | Мин. | Тип. | Макс. | Ед. изм. | Прим. |
|---|---|---|---|---|---|---|
| Тракт передачи | | | | | | |
| Средняя выходная оптическая мощность для типа А | AOP | 0,0 | | 5,0 | дБм | |
| Средняя выходная оптическая мощность для типа В | | 0,0 | | 5,0 | | |
| Центральная длина волны передатчика для типа А | $\lambda_C$ | 1470 | 1490 | 1510 | нм | |
| Центральная длина волны передатчика для типа В | | 1530 | 1550 | 1570 | | |
| Ширина спектральной линии (-20дБ) | σ | | | 1,0 | нм | |
| Коэффициент гашения импульса | ER | | 9,0 | | дБ | |
| Глаз-диаграмма вых.опт.сигнала | Соответствует требованиям IEEE 802.3ae | | | | | |

| Параметр | Обозн. | Мин. | Тип. | Макс. | Ед. изм. | Прим. |
|---|---|---|---|---|---|---|
| Тракт приема | | | | | | |
| Диапазон принимаемых длин волн для типа А | $\lambda_{IN}$ | 1530 | 1550 | 1570 | нм | |
| Диапазон принимаемых длин волн для типа В | | 1470 | 1490 | 1510 | | |
| Пороговая чувствительность фотоприемника для типа А | $P_{SEN}$ | | | -30,0 | дБм | |
| Пороговая чувствительность фотоприемника для типа В | | | | -30,0 | | |
| Оптическая мощность, ведущая к перегрузке фотоприемника | $P_{SAT}$ | -7,0 | | | дБм | |
| Пороговая входная мощность по установке флага LOS | $P_A$ | -36,0 | | | дБм | |
| Пороговая входная мощность по снятию флага LOS для типа А | $P_{DA}$ | | | -31,0 | дБм | |
| Пороговая входная мощность по снятию флага LOS для типа В | | | | -31,0 | | |
| Гистерезис установки сигнала LOS | $P_H$ | 1,0 | | 4,0 | дБ | |

## 4. Электрические параметры модуля

| Параметр | Обозн | Мин. | Тип. | Макс. | Ед. изм. | Прим. |
|---|---|---|---|---|---|---|
| Тракт передачи | | | | | | |
| Допустимая амплитуда входного ВЧ сигнала | $V_{Tx}$ | 200 | | 1200 | mVp-p | |
| Дифференциальное входное сопротивление ВЧ линий | $Z_{IN}$ | 90 | 100 | 110 | Ом | |
| Напряжение на выводе «TxFault» в случае ошибки передатчика | $V_{FaultH}$ | 2,0 | | $V_{CC}$+0,3 | В | 1,3 |
| Напряжение на выводе «TxFault» в случае безошибочной работы | $V_{FaultL}$ | 0,0 | | 0,8 | В | 1,3 |
| Напряжение на выводе «TxDisable» в случае отключения передатчика | $V_{DisH}$ | 2,0 | | $V_{CC}$+0,3 | В | 2,3 |
| Напряжение на выводе «TxDisable» в случае включенного передатчика | $V_{DisL}$ | 0,0 | | 0,8 | В | 2,3 |

| Параметр | Обозн | Мин. | Тип. | Макс. | Ед. изм. | Прим. |
|---|---|---|---|---|---|---|
| Тракт приема | | | | | | |
| Размах выходного ВЧ сигнала | $V_{Rx}$ | 400 | | 1200 | mVp-p | |
| Дифференциальное выходное сопротивление ВЧ тракта | $Z_{OUT}$ | 90 | 100 | 110 | Ом | |
| Напряжение на выводе «Rx_LOS» в случае ошибки на приёме | $V_{OH}$ | 2,0 | | $V_{CC}$+0,3 | В | 1,3 |
| Напряжение на выводе «Rx_LOS» в случае безошибочной работы | $V_{OL}$ | 0,0 | | 0,8 | В | 1,3 |

**Примечания:**

1. Электрические параметры выводов описываются параметрами логики LVTTL-0;
2. Электрические параметры выводов описываются параметрами логики LVTTL-I;
3. Электрические параметры выводов описываются стандартом SFF-8431 таблица 6.

## 5. Назначение выводов

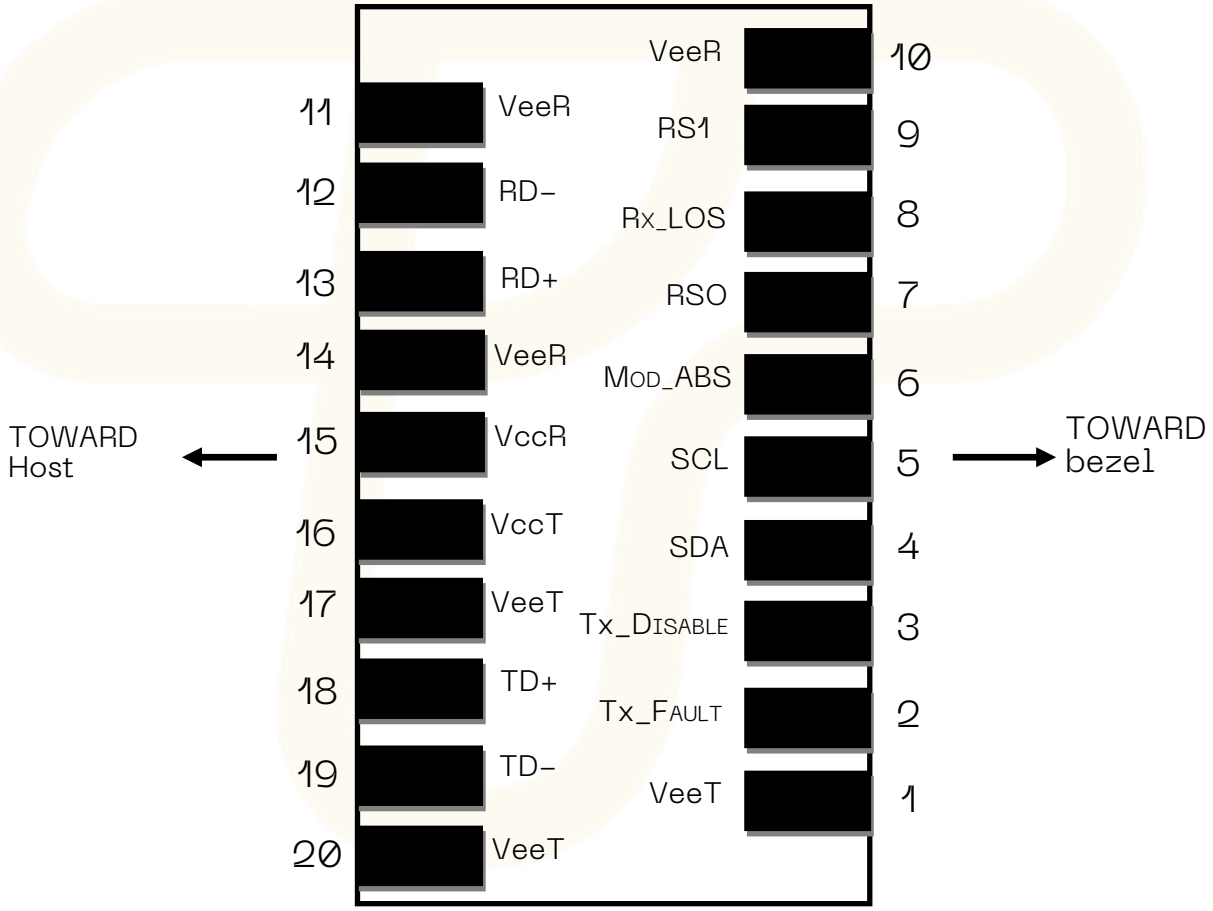


Схема выводных контактов приемопередающего модуля

| Вывод | Обозн. | Название/Описание | Прим. |
|---|---|---|---|
| 1 | VeeT | Вывод цепей заземления тракта передачи | 1 |
| 2 | Tx Fault | Сбой/ошибка передатчика | |
| 3 | Tx Disable | Вывод управления включением/выключением тракта передачи | 2 |

| Вывод | Обозн. | Название/Описание | Прим. |
|---|---|---|---|
| 4 | SDA | Шина данных протокола обмена данными с коммутатором: SDA I2C | 3 |
| 5 | SCL | Шина тактирования протокола обмена данными с коммутатором: SCL I2C | 3 |
| 6 | MOD_ABS | Вывод для индикации наличия модуля | 1 |
| 7 | RS0 | Вывод управления переключением скорости приема | |
| 8 | LOS | Вывод индикации ошибки/ выключение в тракте приема | 4 |
| 9 | RS1 | Вывод управления переключением скорости передачи | |
| 10 | VeeR | Вывод цепей заземления тракта приема | 1 |
| 11 | VeeR | Вывод цепей заземления тракта приема | 1 |
| 12 | RD- | Инвертированный сигнальный выход модуля по постоянному току | |
| 13 | RD+ | Неинвертированный сигнальный выход модуля по постоянному току | |
| 14 | VeeR | Вывод цепей заземления тракта приема | 1 |
| 15 | VccR | Вывод цепей заземления тракта приема | |
| 16 | VccT | Питание передатчика | |
| 17 | VeeT | Вывод цепей заземления тракта передачи | 1 |
| 18 | TD+ | Неинвертированный сигнальный вход для модуля по постоянному току | |
| 19 | TD- | Инвертированный сигнальный вход для модуля по постоянному току | |
| 20 | VeeT | Вывод цепей заземления тракта передачи | 1 |

**Примечания:**

1. Выключение тракта передачи производится путем установки высокого логического уровня на данном выводе. В модуле подтянут к шине питания резистором 4,7 кОм.
2. Выводы обеспечивают взаимодействие с коммутатором по протоколу I2C.
3. Вывод подключен к шине земли внутри приемопередающего модуля.
4. Индикация указывает на отсутствие сигнала (причиной может быть поврежденные или отключенные кабели, а так же неисправный передатчик на дальнем конце).

## 6. Функция цифрового контроля параметров текущего состояния приемопередающего модуля (DDM)

SFP модули оснащены функцией цифрового контроля параметров текущего состояния модуля, которая позволяет в режиме реального времени контролировать:

- Температуру корпуса модуля (Temperature);
- Ток смещения на лазере (Tx Bias);
- Оптическую мощность передаваемого сигнала Tx (Tx Power);
- Оптическую мощность принимаемого сигнала Rx (Rx Power);
- Напряжение питания модуля (Vcc).

## 7. Габаритные размеры (мм)

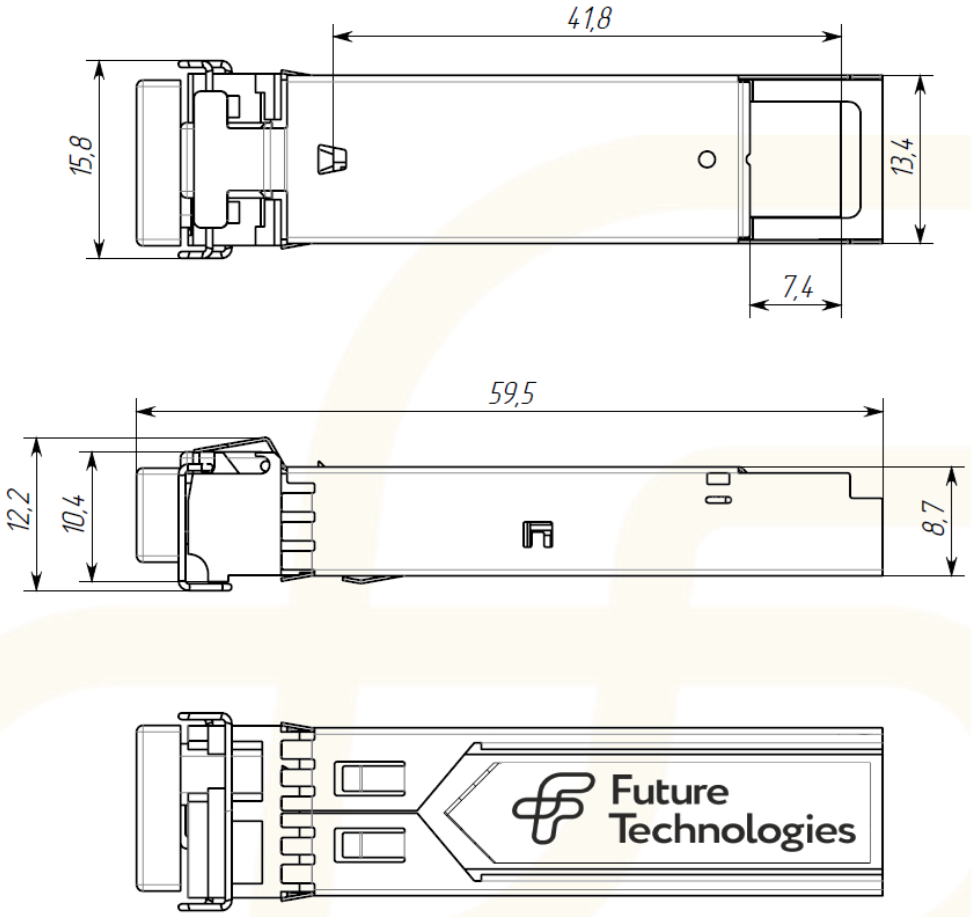


## 8. Информация к заказу

FT-SFP-WDM-1,25-4955X-120-A-D-Y

| | |
|---|---|
| FT | Future Technologies |
| SFP | Small Form-factor Pluggable |
| WDM | Технология мультиплексирования (Wavelength Division Multiplexing) |
| 1,25 | Поддерживаемая скорость передачи данных (Гбит/с) |
| 49 | Поддерживаемая длина волны передатчика (1490 нм) |
| 55 | Поддерживаемая длина волны приемника (1550 нм) |
| X | Вид коннектора: L – LC<br>S – SC |
| 120 | Гарантируемая дальность передачи (км) |
| A | Тип модуля |
| D | Функция цифрового контроля параметров текущего состояния приемопередающего модуля (DDM) |
| Y | E—Расширенный температурный диапазон<br>I—Индустриальный температурный диапазон<br>Стандартный температурный диапазон не указывается |

## 9. Лист учета изменений

| Изм. | № страницы, раздел | Содержание изменения | Дата |
|---|---|---|---|
| 1 | Стр.1-5 | Изменены названия: в шапке, разделов, табличных формулировок параметров | 05.08.2022 |
| 2 | Стр.6 | Добавлен раздел «Информация к заказу» | 15.08.2022 |
| | | | |
| | | | |
| | | | |
| | | | |
| | | | |
| | | | |
| | | | |
| | | | |
| | | | |

**КОНТАКТЫ:**

Телефон/факс: +7 (383) 308-12-63
E-mail: info@future-tech.ru
Адрес: г. Новосибирск, ул. Добролюбова, 31 к10